Technisches Datenblatt (Duschwanne) 2019/03/19

Salgar

RIOJA

MATERIALIEN

- **Polyesterharze, mineralische Füllstoffe (Dolomite) und**
- **Recycling-Glas (Poraver) mit unterschiedlichen**
- **Sortierungen. Oberflächenbeschichtung GEL COAT ISO NPG 500 Mikrometer dick**

MERKMALE

- **DICHTE:: 1.800 KG/M3**
- **STÄRKE: 2,8 CM.**
- **DUSCHTASSE LEICHTER GEMACHT UM DIE MONTAGE ZU ERLEICHTERN**

EIGENSCHAFTEN

Das Harzgemisch und Poraver (Material entwickelt für HIGH-Tech Konstruktionen für Außenbereiche) gibt der Duschtasse folgende Eigenschaften:

- Hitzebeständig und beständig auf Temperaturänderungen
- Schlagfest,
- Hygienische und antibakterielle Oberfläche,
- Leicht sauber zu halten,
- Besitzt die Härte von Naturstein
- Chemische Beständigkeit gegenüber gängigen Reinigunsmitte,
- Schlichtes Desing

• ZERTIFIKATE

Certificación CE (EN -14527:2006)

Certificado de antiresbaladicidad Máximo: Nivel C3

GARANTIE: 2 Jahre auf Fertigungsfehler

GEWICHT KG

	70	80	90
80		18,12	20,11
90	17,18	20,11	23,01
100	19,2	22,1	25
110	21,19	24,08	27,01
120	23,18	27,06	29,96
130	25,17	29,04	31,94
140	28,16	32,02	34,92
150	33,15	36	38,9
160	34,14	36,8	39,7
170	35,13	38,6	41,5
180	36,12	39,5	42,4

WICHTIGE ZUBEHÖR

- **EINSCHLIEßLICH GITTER**
- **ABLAUF NICHT INBEGRIFFEN (wir empfehlen den Ablauf**

Artikelnr. 22206. Das Ventildurchmesser ist 90mm

VERBESSERUNGS-SET INBEGRIFFEN

- WEISScod. 61319
- ANTHRAZIT cod. 64531
- Taupe cod. 64530

TEXTUROBERFLÄCHE : STEIN

LAGERSORTIMENT

WEISS

ANTHRAZIT

TAUPE

* ALLE ANDEREN RAL FARBE AUF ANFRAGE

Verfügbare Grössen

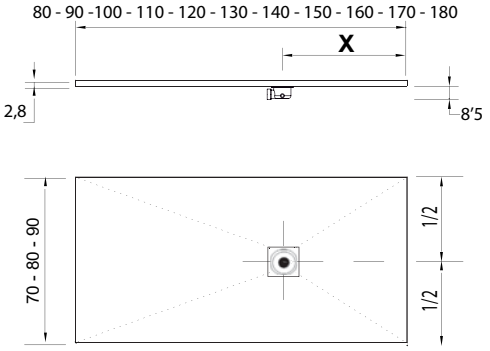

X	70	80	90
80		40	
90	30	30	45
100	30	30	30
110	30	30	30
120	30	30	30
130	35	35	35
140	35	35	35
150	40	40	40
160	40	40	40
170	40	40	40
180	40	40	40

INSTALLATIONSHINWEISE

- **Wir empfehlen, die Duschtasse 24 Stunden vor der**
- **Montage auf einer flachen Oberfläche ruhen zu lassen**

Die Duschtassen sind nuir horizontal zu lagern.

- **Wärend der Installation der Duschtasse sollten Sie die Plastiktüte micht entfernen da diese die Duschtasse vor möglichen Kontakten mit abrasiven Materialien schützt. Bitte entfernen sie diese erst nach der Beendigung der Arbeiten**
- **Es ist wichtig, Bindung mit Polyurethan abzudichten, Typ SIKAFLEX**

DUSCHTASSE AM OBJEKT SCHNEIDEN : MÖGLICH

- **EDie Duschtaschee wird gefärbt (nicht durchgefärbt) und das Material ist eine Zusammensetzung von Mineralmischung aus recyceltem Glasgranulat, daher bleibt die Schnittstelle sischtbar, so daß die Schnittseite immer direkt an dier Wand montiert werden sollte, damit diese nicht sichtbar bleibt**

Comercial SALGAR, S.A.U. Autovía Logroño, km 9.5, 50011- Zaragoza - España - P: (+34) 976 46 20 34