MONTERREY - Möbel 2 Schubladen - 600/700/800/900/1000/1200

E-05 NORM EN 717-1 | SOFT-CLOSE | VOLLAUSZUG | SCHUBFACH AUS METALL | ORGANIZER INBEGRIFFEN

Oberflächenausführungen

Weiß glänzend | White Cotton RAL 9016 | Black Velvet Pantone Schwarz 6C RAL 000 15 00 | Nature | Eiche afrika | Kiefer bahia | Nussbaum

Terracota Pantone 7587C RAL 040 40 40 | Macchiato Pantone 4253C RAL 060 70 10 | Green forest Pantone 4220C RAL 120 50 05 | Night Blue Pantone 2380C RAL 280 20 10 | Blue Fog Pantone 443C RAL 240 70 05 | Antracita Mate Pantone 7540C RAL 240 50 05

Innenflächen

Onix

Technische Eigenschaften

_Herstellung Fronten (e = 19 mm):
- Weiß glänzend: MDF-Platte, lackiert mit hochglänzendem UV-Polyesterlack und integrierten Griffmulden.
- White Cotton, Black Velvet, Macchiato, Green Forest, Night Blue, Blue Fog, Antracita Mate, Terracota: MDF-Platte, lackiert mit matter Farbe auf Wasserbasis.
- Nature, Kiefer Bahía, Eiche afrika, Nussbaum: MDF-Platte mit 3D-Beschichtung aus PVC und integrierten Griffmulden

_Herstellung Seitenteile (e = 16 mm):
- Weiß glänzend: Laminierte Spanplatte, mit hochglänzendem UV-Polyesterlack.
- White Cotton, Black Velvet, Macchiato, Green Forest, Night Blue, Blue Fog, Antracita Mate, Terracota: Laminierte Spanplatte, lackiert mit matter Farbe auf Wasserbasis.
- Nature, Kiefer Bahía, Eiche afrika, Nussbaum: Laminierte Spanplatte. Abgekantetes PVC im „Querholz"-Design mit PUR-Kleber.

_Herstellung Innenstruktur (e = 16 mm): Laminierte Spanplatte. Innenflächen Onix.

* Alle für die Herstellung dieses Möbelstücks verwendeten Platten sind als Klasse E05 mit geringem Formaldehydgehalt klassifiziert.
*Kanten je nach Design: PVC, ABS. (Abgekantet mit PUR-Kleber)

Beschläge

_Aufhänger: Hochwiderstandsfähiger Aufhänger mit drei von vorne zugänglichen unabhängigen Einstellungen. Tragkraft 70 kg.

_Schublade: Metallschublade Hettich innenflächen Onix. Verdeckte hochwertige Komplettauszugsführungen mit Soft-Close-System sowie Höhen- und Seitenverstellung. Tragkraft max. 30 kg.

Kompatible Waschbecken

_Integrierte Waschbecken
- 600/800/1000/1200: Constanza, Veneto, Vilna, Toscana.
- 700/900: Constanza, Vilna, Toscana.
- 900 L/R: Alliance

_Aufsatzbecken
Altiro, Seduction, Kandy, Lokum, Varmega, Tento, Verila, Nesla, Ellen, Bol, Bulkan, Bica, Talea, Carla.

_Halbeingelassene Waschbecken
Mael

Abmessungen und Verpackungsgewicht

	600	700	800	900	1000	1200
Länge (mm)	660	760	860	960	1060	1260
Tiefe (mm)	510					
Höhe (mm)	610					
Nettogewicht (kg)	23	26,3	27,1	29,7	32,6	35,6
Bruttogewicht (kg)	24,8	29	30,2	32,8	35,7	39

Abmessungen

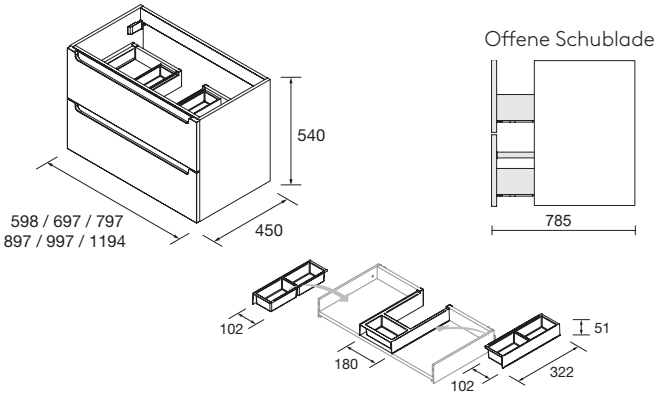

Schubladen-Organizer inklusive.
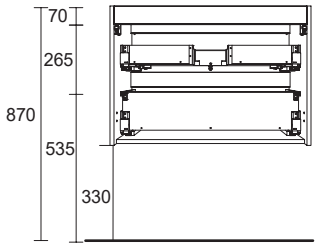
Freier Bereich für Wasseranschluss