FICHA TÉCNICA 20190408

Accesorios RHIN HOTEL - Barra 30

MATERIALES - Zamak y latón cromado

- **Serie:** Accesorios RHIN HOTEL
- **Catálogo:** Catálogo General 2015

- **Código:** 14691
- **Modelo:** Barra 30

Dimensiones accesorio

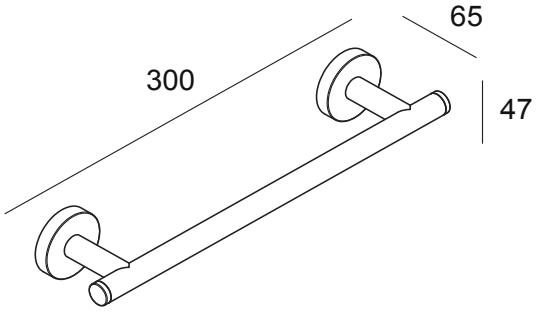

300 x 47 x 65 mm