ALLIANCE - Coqueta a suelo

Acabados exterior

Blanco brillo | Gris brillo | Sbiancato | Natural | Roble África | Pino Bahía | Alsacia

Interior

carbon TX by Salgar

PUSH — APERTURA PUSH

110 — APERTURA BISAGRA 110º

E05 — NORMA EN 717-1

REVERSIBLE

Características Técnicas

Fabricación puertas y laterales (e=16mm):
- Blanco brillo, Gris brillo: tablero de partículas laminado lacado con pintura poliéster alto brillo UV.
- Natural, Bahía, Sbiancato, Roble Africa, Alsacia: tablero de partículas laminado. Canteado PVC diseño "Testa" con cola PUR.

Fabricación estructura interna (e=16mm): Tablero de partículas laminado. Diseño exclusivo Carbón TX.
2 bandejas regulables en altura.

* Todos los tableros utilizados en la fabricación de este mueble están clasificados como clase E05 con bajo contenido en formaldehídos.
*Cantos según diseño: PVC, ABS. (canteado con cola PUR)

Herrajes

Patas: 1 pata de refuerzo central, incluida de acabado cromo de 100mm

Bisagra: Bisagra Hettich de apertura 110º

Push: Sistema de apertura PUSH con pistón con regulación de apertura

Dimensiones y peso embalaje

	250	400
Longitud mm.	295	445
Fondo mm.	500	
Altura mm.	828	
Peso neto Kg.	14	18,3
Peso bruto Kg.	15,4	20,4
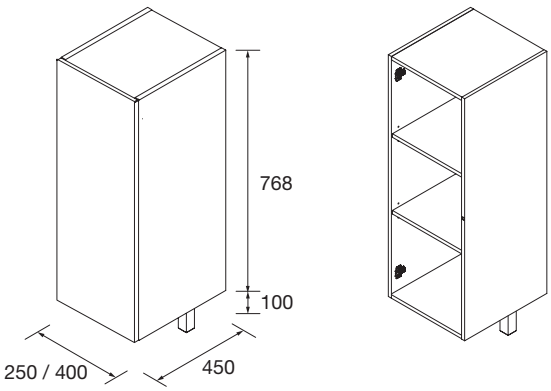
Dimensiones