FICHA TÉCNICA (Mampara) 20190416

HEAVEN BATH - De paso

Información

- Cristal templado de 8 mm.
- Incluye tensor de sujección de fijo a pared.
- Perfil aluminio acabado plata brillo
- Reversible.
- Tratamiento anti-cal incluido de serie en todos lo modelos

Ultra-Protect
TRATAMIENTO ANTICAL INCLUIDO

CERTIFIED BY TÜV NORMA EN-14428

NO UTILIZAR PRODUCTOS ABRASIVOS

Acabados

Cristal

Serigrafía Road

Medidas

Medidas (A)	Medidas (H)
<400	1500
400 - 800	1500
800 - 1000	1500

Dimensiones y peso embalaje según medida en mm.
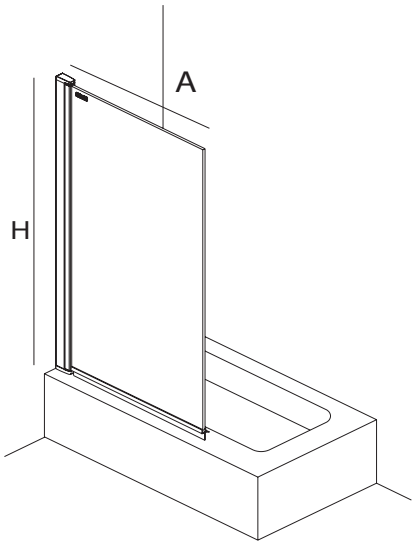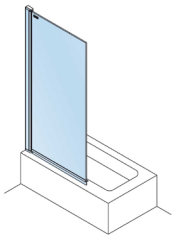
Longitud mm.	Fondo mm.	Altura mm.	Peso bruto Kg.	Peso neto Kg.	Nº Embalajes
500	105	1630	14,02	13,16	1
900	105	1630	26,87	25,16	1
1100	105	1630	33,3	31,16	1