FICHA TÉCNICA (Plato de ducha) 20201005

RIOJA

MATERIALES

Resinas de poliéster, cargas minerales (dolomitas) y vidrio técnico ecológico (poraver) con diferentes granulometrías. Superficie con GEL COAT tipo ISO NPG con 500 micras de espesor.

CARACTERÍSTICAS

- **Densidad:** 1800 Kg/m3
- **Espesor:** 2,8 cm
- Plato aligerado para mejorar manejo en la instalación.

PROPIEDADES

La mezcla de resinas y poraver (material desarrollado para la construcción HI-Tech de exteriores) confiere al plato las siguientes propiedades:

- Mejora de la planitud gracias a la fabricación con vibración de alta frecuencia.
- Resistencia a la deformación
- Resistente al calor y cambios de temperatura
- Resistente a los impactos
- Superficie higiénica y antibacterias
- Facilidad de limpieza y mantenimiento
- Dureza que simula la piedra natural
- Resistencia química a productos comunes de limpieza
- Facilidad de diseños en la transformación

CERTIFICACIONES

- GARANTÍA: 2 años contra defectos de fabricación

PESO (Kg.)

	70	80	90
80		18,12	
90	17,18	20,11	23,01
100	19,2	22,1	25
110	21,19	24,08	27,01
120	23,18	27,06	29,96
130	25,17	29,04	31,94
140	28,16	32,02	34,92
150	33,15	36	38,9
160	34,14	36,8	39,7
170	35,13	38,6	41,5
180	36,12	39,5	42,5

ELEMENTOS NECESARIOS

- REJILLA INCLUIDA
- VÁLVULA NO INCLUIDA (recomendada válvula atornillable cod.22206. El diámetro de la válvula es de 90mm)

KIT DE REPARACIÓN DISPONIBLE: SI

- Blanca Cod. 61319
- Antracita Cod. 64531
- Taupe Arena Cod. 64530

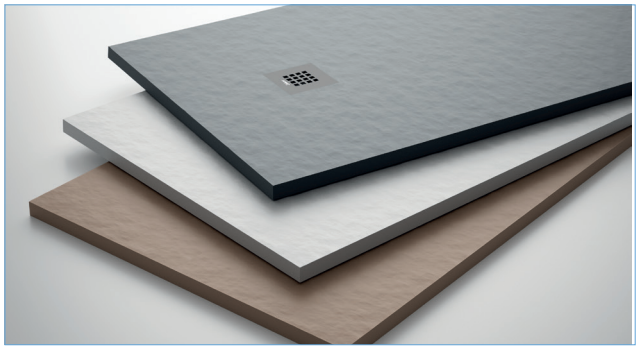

Texturizado: STONE

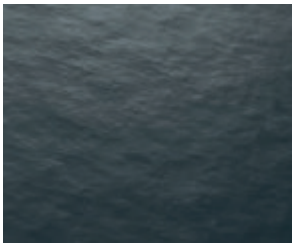

Acabados STOCK

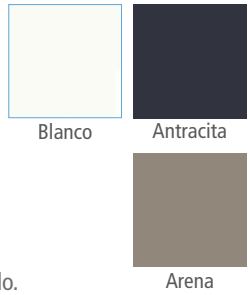

* Posibilidad de acabados RAL bajo pedido.

DIMENSIONES DISPONIBLES

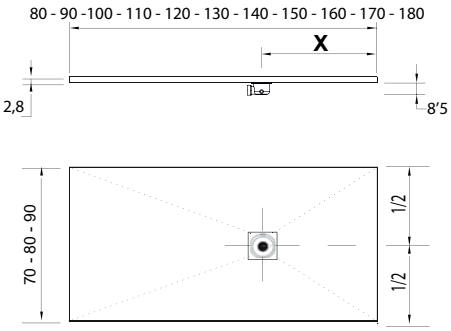

X	70	80	90
80		40	
90	30	30	45
100	30	30	30
110	30	30	30
120	30	30	30
130	35	35	35
140	35	35	35
150	40	40	40
160	40	40	40
170	40	40	40
180	40	40	40

RECOMENDACIÓN INSTALACIÓN

- Recomendamos tener el plato 24 horas antes de su instalación en una superficie plana
- Si almacena los platos hágalo en posición horizontal planos. NO los almacene en posición vertical.
- Durante la instalación del plato conserve la bolsa para proteger el plato de posibles contactos con materiales abrasivos, al menos hasta que acabe la obra completa del cuarto de baño.
- Es importante el pegado con masilla de poliuretano, tipo Sikaflex.

CORTE EN OBRA: SI

- El plato tiene una composición de mezcla de minerales con granulado de vidrio reciclado. Este material queda a la vista con lo que el lado del corte debe ser instalado siempre contra la pared.