LOIRA 600 (1 PORTE) / 800 (2 PORTES) AVEC MIROIR

E-05

Finitions extérieures

Blanc brillant

Finition intérieure

Blanc brillant

Carcatéristiques techniques

_Structure de la porte :
- Porte miroir : panneau de particules stratifié de 130 mm + verre miroir de 3 mm. Les bords sont collés avec de la colle PUR.

_Faces e côtés (épaisseur=16mm):
- Blanc brillant: en panneau de particules mélaminé laqué avec peinture haute brillance UV.

_Structure interne (épaisseur=16mm): en panneau de particules mélaminé.

* Tous les panneaux de particules utilisés dans la fabrication de ces meubles sont de classe E05 (faible contenu en formaldéhydes).
*Chants selon design: PVC, ABS. (fixation avec colle PUR)

Emballages: poids et dimensions

	600	800
Largeur (mm)	645	815
Profondeur (mm)	205	
Hauteur (mm)	720	
Poids(kg)	12,4	16,2
Masse brute (kg)	13,6	17,6

Dimensions du meuble

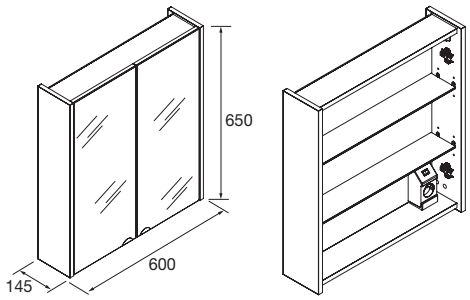

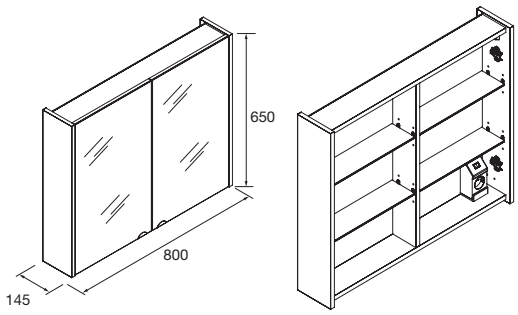

Ferrures del mueble

_Patères : plaque métallique à suspendre avec des crochets.

_Porte et charnières: Portes avec fermeture amortie à fermeture amortie.

_Étagères: Étagères en verre (12 mm d'épaisseur) réglables en hauteur.