ALLIANCE - Colonne 1600

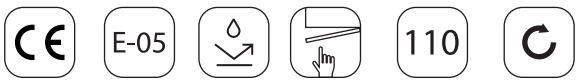

NORME EN 717-1 | HYDROFUGE | OUVERTURE PUSH | OUVERTURE CHARNIÈRE110º | REVERSIBLE

Finitions extérieures

Blanc brillant | White Cotton | Black Velvet | Chêne Natural | Chêne Africa | Pin Bahía | Alsace

Finition Intérieure

Carbón - TX

Information technique

_Faces e côtés (épaisseur=16mm):
- Blanc brillant: en panneau de particules mélaminé laqué avec peinture polyester haute brillance UV.
- White Cotton, Black Velvet: panneau de particules mélaminé laqué avec peinture à base d'eau.
- Chêne Naturel, Alsace, Pin Bahia, Chêne Africa: panneau de particules stratifié. Bordure PVC "Testa" design avec colle PUR.

_Structure interne (épaisseur=16mm): en panneau de particules mélaminé. Design exclusif du Carbon TX.

_Étagères en verre (épaisseur 5mm): Hauteur réglable (3 unités)

* Tous les panneaux de particules utilisés dans la fabrication de ces meubles sont de classe E05 (faible contenu en formaldéhydes).
*Chants selon design: PVC, ABS. (fixation avec colle PUR)

Dimensions et poids de l'emballage

	350 x 1000
Largeur (mm)	395
Profondeur (mm)	395
Hauteur (mm)	1060
Poids(kg)	22,8
Masse brute (kg)	24,7

Ferrures

_Fixations murales: Cintre robuste avec trois réglages indépendants accessibles par l'avant. Capacité de charge 70Kg.

_Charnières: Charnières Hettich avec réglage. Ouverture 110°.

_Push: Système d'ouverture Push avec piston avec réglage de l'ouverture.
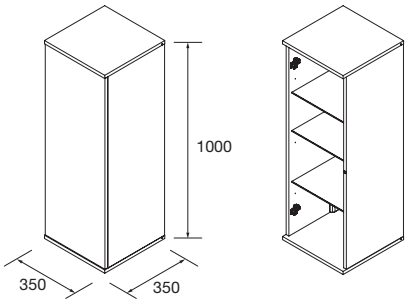
Dimensions