ALLIANCE - Module 400 1 niche

Finitions

Carbon - TX

Blanc - TX

carbon-TX Salgar

E05

STANDARD EN 717-1

Information technique

Structure: panneau MDF de 12,5 mm recouvert de PVC.

Dos: panneau MDF de 3 mm revêtu de PVC.

* Tous les panneaux de particules utilisés dans la fabrication de ces meubles sont de classe E05 (faible contenu en formaldéhydes).
*Chants selon design: PVC, ABS. (fixation avec colle PUR)

Ferrures

Fixations murales: Plaques métalliques murales avec réglage en hauteur.

Dimensions et poids de l'emballage

	150x400
Largeur mm.	195
Profondeur mm.	220
Hauteur mm.	445
Poids Kg.	1,6
Masse brute Kg	2,2
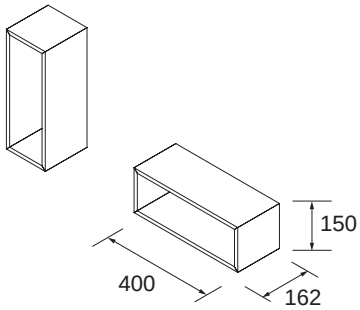
Dimensions