FICHE TECHNIQUE (Auxiliaire) 20190411

Plans de toilette 16, 40 Y 50 MM

MATÉRUAUX

• Manufacture of counters (e = 16 mm):
-Gloss white, Gloss grey, Gloss taupe: panneau de particules -stratifié haute pression (HPL).
-Sbiancato, Alsacia, Natural, Pine Bay: panneaux de particules stratifiés.
• Manufacture of counters (e = 40 mm):
-African Oak: anneaux de particules stratifiés.

•Manufacture of counters (e = 50 mm):
- Blanc brillant, Gris brillant, Charbon: anneau de particules stratifié haute pression (HPL).

*Chants en fonction de la finition du meuble : PVC (chanfreiné avec colle PUR)
* Tous les panneaux de particules utilisés dans la fabrication de cesmeubles sont de classe E1 (faible contenu en formaldéhydes).

FINITIONS ET MESURES DISPONIBLES

Finition	Taupe brillant	Blanc brillant	Gris brillant	Chêne Naturel	Bahía	Bois Sbiancato	Alsace	Gloss white	Gloss gray	Coal	African Oak
Épaisseur	16 mm							50 mm			40 mm
Stock	250 / 400 / 600 / 800 / 1000 / 1200							600 / 800 / 1000 / 1200			
Sur demande	<1000 / 1001-1400 / 1401-1800 / 1801-2000 / 2001-2400										

DIMENSIONS ET POIDS DE L'EMBALLAGE

	Comptoirs en stock						Comptoirs sur demande				
	250	400	600	800	1000	1200	<1000	1001-1400	1401-1800	1801-2000	2001-2400
Largeur mm.	425	425	625	825	1025	1255	1025	1530	2035	2035	2495
Profondeur mm.	480					515	480				515
Hauteur mm.	60					95	60				95
Poids Net Kg.	1,27	2,04	3,1	4,1	5,15	6,15	5,15	7,1	9,1	10,1	12,24
Masse brute Kg.	1,88	2,65	3,86	4,76	5,9	5,9	5,9	8,16	10,46	11,46	14,27

CONTRE DIMENSIONS

Comptoirs en stock

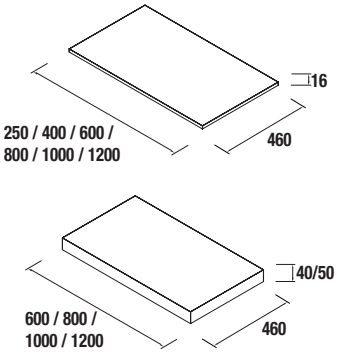

Plans de travail sur demande pour mesures spéciales en longueur avec et sans usinage

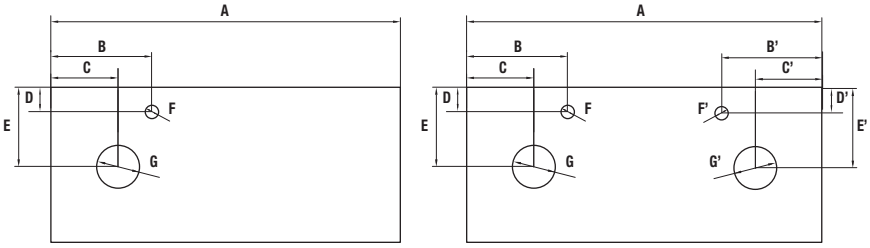

IMPORTANT: les mesures en mm correspondant aux dimensions doivent être incluses.

Remarque: la longueur des comptoirs spéciaux - durée de service de 15 jours ouvrables
Plans de travail spéciaux en longueur et en usinage - durée de service 4/5 semaines