SPIRIT - Coquette Spirit 250/400

Finitions extérieures

Blanc brillant | Gris brillant | Bois Sbiancato | Chêne Natural | Chêne Africa | Pin Bahía | Alsace

Finitions poignées

Blanc mat | Gris brillant | Noir mat

Interior

Information technique

Faces e côtés (épaisseur=16mm):
- Blanc brillant, Gris brillant : en panneau de particules mélaminé laqué avec peinture polyester haute brillance UV.
- Chêne Naturel, Chêne Africa,Bois sbiancato, Alsace, Bahia: panneau de particules stratifié. Bordure PVC "Testa" design avec colle PUR.

Structure interne (épaisseur=16mm): en panneau de particules mélaminé. Design exclusif du Carbon TX.

Plateau: Plateau réglable en hauteur, en panneau de particules stratifié. Conception exclusive Carbon TX. Plateau central fixe.

* Tous les panneaux de particules utilisés dans la fabrication de ces meubles sont de classe E05 (faible contenu en formaldéhydes).
*Chants selon design: PVC, ABS. (fixation avec colle PUR)

Ferrures

Fixations murales:: Cintre robuste avec trois réglages indépendants accessibles par l'avant. Capacité de charge 70Kg.

Charnières: Charnières réglables avec fermeture amortie.

Poignées: poignée en profilé d'aluminium en 3 finitions disponibles : anodisé brillant, noir mat, blanc mat. Non inclus dans l'unité.

Dimensions et poids de l'emballage

	250	400
Largeur mm.	295	445
Profondeur mm.	500	
Hauteur mm.	620	
Poids Kg.	10,4	13,3
Masse brute Kg	11,6	14,6
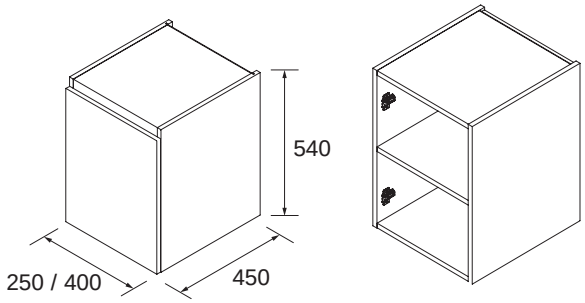
Dimensiones