FUSSION CHROME - 2 cassetti - 600 / 700 / 800 / 900 / 1000 / 1200 (2x600)

Materiali

• Frontali (spessore=16 mm):

- Bianco Lucido, Grigio Lucido, Taupe Lucido: pannello laminato laccato con vernice poliestere elevata brillantezza UV.
- Sbiancato, Alsazia, Naturale, Bahía: pannello laminato. Progettazione dei bordi "Testa"
- Blue Night, Royal Green, Macchiato, Blue Fog: pannello laminato laccato con vernice 3D poliestere elevata brillantezza UV.

• Struttura interna (spessore=16 mm): pannello laminato.

• Cassetti: truciolato con rivestimento PVC finitura "Carbon TX". Guida occulta estrazione parziale e chiusura ammortizzata. Capacità di carico 25 Kg.

*Tutti i pannelli utilizzati sono classificati come classe E-1 con basso contenuto di formaldeide.

*Bordatura a seconda del disegno: PVC, ABS. (ricoperti con colla PUR)

Ferramenta

• Ferramenta per fissaggio a parete ad alta resistenza con 2 regolazioni indipendenti certificato secondo normativa DIN 68840 (equivalente a 130 Kg di carico finale).

• Maniglie opzionali: disponibili in 3 finiture: bianco, nero e anodizzato lucido.

Dimensioni e peso imballaggio a seconda della misura dei mobili.

	600	700	800	900	1000
Larghezza mm	645	745	845	945	1045
Profondità mm			500		
Altezza mm			620		
Peso netto kg	18,8	20,9	23	24,9	27,2
Peso lordo kg	20,9	23,2	25,5	27,7	30,1

Piedini opzionali

• Piedini altezza 230mm : Set 2 piedini opzionale per mobile, altezza 230 mm,da utilizzare con lavabo d'appoggio o Veneto.

Cromate

Bianco

Nero

• Piedini altezza 330mm : Set 2 piedini opzionale per mobile, altezza 330 mm, da utilizzare con lavabo integrale.

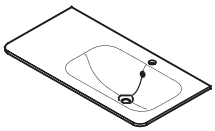

Cromate

Bianco

Nero

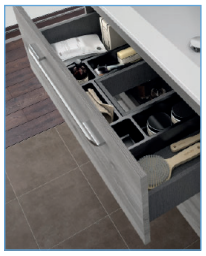
Divisore per cassetto superiore incluso.

Finiture per mobili in legno e laccatura lucida (tutte le misure)

Bay Pine

Alsacia

Natural

Sbiancato

Taupé brillo

Gris brillo

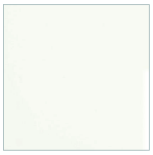
Blanco brillo

Finiture opache (solo 600, 800 e 1000 mm)

Blue Night

Royal Green

Macchiato

Blue Fog

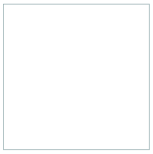
White Cotton

Finiture Maniglia.

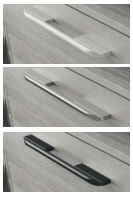
Bianco
Anodizzato lucido
Nero

Finitura interna cassetti

Comercial SALGAR, S.A.U. Autovía Logroño, km 9.5, 50011- Zaragoza - España - P: (+34) 976 46 20 34, www.arredobagnosalgar.it

FUSSION CHROME - 2 cassetti - 600 / 700 / 800 / 900 / 1000 / 1200 (2x600)

Lavabi integrati

- 600: Iberia, Veneto, Toscana; 700: Iberia, Toscana; 800: Iberia, Veneto, Toscana, Sofia ; 900: Iberia, Toscana; 1000: Iberia, Veneto, Toscana, Sofia; 1200: Iberia, Veneto, Toscana, Sofia.

Lavabi d'appoggio

- 600 / 700 / 800 / 900 / 1000 / 1200
Emotion, Sensation, Seduction, Desir, Altiro, Dolce, Tento, Varmega, Bol.

Osservazioni

Cubo contenitore per cassetto non incluso.

Dimensioni e spazio utile per attacco dell´acqua

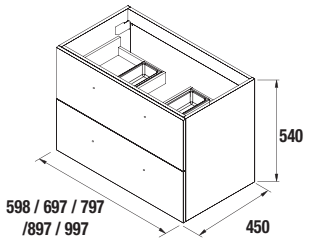

Il modello da 1196 mm è composto da due armadi da 598 mm.

L'altezza stimata del bacino Integral è di circa 20mm.

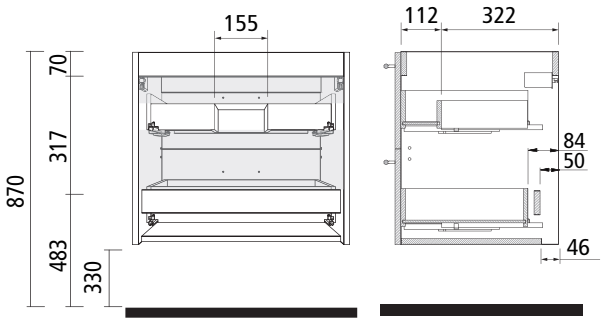

L'altezza stimata della vasca di posa è di circa 140 mm.

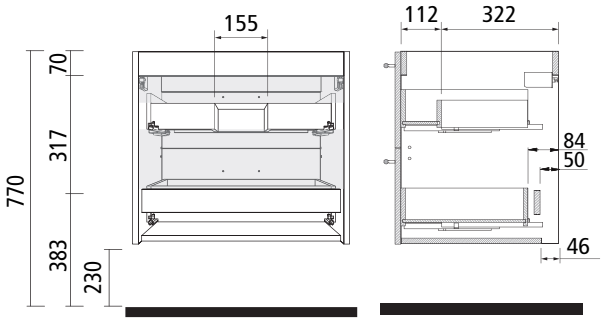

Comercial SALGAR, S.A.U. Autovía Logroño, km 9.5, 50011- Zaragoza - España - P: (+34) 976 46 20 34, www.arredobagnosalgar.it