SPIRIT - Mobili 2 cassetti - 600 / 700 / 800 / 900 / 1000 / 1200

NORMA EN 717-1 · CHIUSURA CON FRENO · ESTRAZIONE TOTALE · CASSETTO METALLICO · ORGANIZER INCLUSO

Finiture esterne

Bianco lucido · White Cotton RAL 9016 · Black Velvet Pantone Schwarz 6C RAL 000 15 00 · Naturale · Rovere Africa · Pino bahia · Noce Maya

Terracota Pantone 7587C RAL 040 40 40 · Macchiato Pantone 4253C RAL 060 70 10 · Green forest Pantone 4220C RAL 120 50 05 · Night Blue Pantone 2380C RAL 280 20 10 · Blue Fog Pantone 443C RAL 240 70 05 · Antracita Mate Pantone 7540C RAL 240 30 05

Finitura interna

Onix

Finiture maniglia

Bianco opaco · Anodizzato lucido · Nero opaco

Caratteristiche tecniche

_Composizione ante e lati (sp.=16 mm):
- Bianco lucido: pannello truciolare laminato laccato con vernice in poliestere ad alta lucentezza UV.
- White Cotton, Black Velvet, Macchiato, Green Forest, Night Blue, Blue Fog, Antracita Mate, Terracota: pannello truciolare laminato laccato con vernice opaca a base d'acqua.
- Naturale, Pino Bahia, Rovere Africa, Noce Maya: pannello truciolare laminato. Bordatura in PVC design "Testa" con colla PUR.

_Composizione della struttura interna (sp.=16 mm): Pannello truciolare laminato finitura onix.

* Tutti i pannelli utilizzati nella fabbricazione di questo mobile sono di classe E05 a basso contenuto di formaldeide.
*Bordi secondo il design: PVC, ABS. (bordatura con colla PUR)

Dimensioni e peso dell'imballaggio

	600	700	800	900	1000	1200
Lunghezza (mm)	660	760	860	960	1060	1260
Profondità (mm)	510					
Altezza (mm)	610					
Peso netto (kg)	23	25	27	29,8	32,6	34,1
Peso lordo (kg)	24,8	27,5	30,2	33	35,7	37,2

Dimensioni

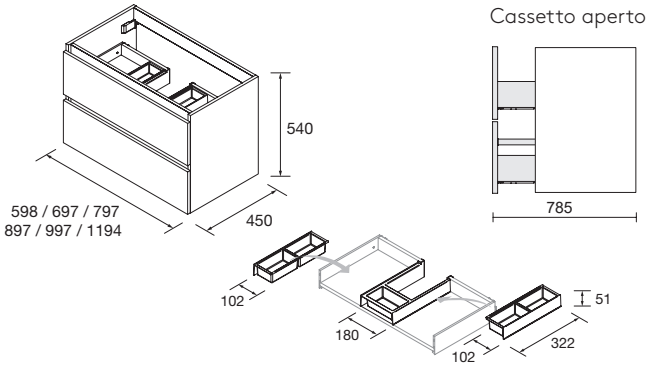

Separatore nel cassetto incluso

Ferramenta

_Ganci: Ganci ad alta resistenza con tre regolazioni indipendenti accessibili dal frontale. Capacità di carico 70 kg

_Cassetto: Cassetto metallico Grass V8 con finitura onix. Guide a scomparsa di alta gamma a estrazione totale, con chiusura ammortizzata e regolazione dell'altezza. Capacità di carico max 30 kg

_Maniglie: Maniglia profilo in alluminio disponibile in 3 fi ni ture: Anodizzato lucido, nero opaco, bianco opaco. Non inclusa nei mobile.

Lavabi compatibili

_Lavabi integrati
600 / 800 / 1000 / 1200: Constanza, Veneto, Vilna, Alliance, Toscana.
_Lavabi da appoggio
Altiro, Seduction, Kandy, Lokum, Varmega, Tento, Verila, Nesla, Ellen, Bol, Bulkan, Bica, Talea, Carla.
_Lavabi a semi incastro
Mael
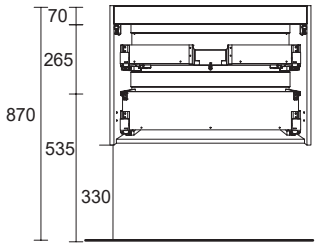
Spazio libero per presa d'acqua