SCHEDA TECNICA (mobili) 20180924

STRUTTURA VINCI A TERRA - 850 / 1000 / 1200

E-1

NORMA EN 120

MATERIALI

• Struttura metallica

- Struttura in alluminio, tubo a sezione quadrata da 20x20 mm. Finitura laccata nero opaco.

- Composizione del legno (sp.=16 mm):

- Rovere Africa: pannello truciolare laminato. Bordatura secondo design con colla PUR.

* Tutti i pannelli utilizzati nella fabbricazione di questo mobile sono di classe E-1 a basso contenuto di formaldeide.

Struttura a terra lavabo
800 destro
toletta lato destro

FERRAMENTA

• Fissaggio a muro:fissaggio della struttura metallica al muro. Viti di installazione comprese.

Struttura a terra lavabo
1200 (2 vasche)
toletta al centro

CARATTERISTICHE

• Struttura montata: La struttura metallica viene consegnata montata.
• Regolazione dell'altezza: gambe regolabili in altezza.

• Toletta VINCI opzionale: Possibilità di posizionare la toletta VINCI nella posizione desiderata in base al lavabo scelto.

FINITURA

Rovere Africa

DIMENSIONI E PESO DI STRUTTURA METALLICA + RIPIANO.

	850	1000	1200
Larghezza mm	890	1040	1240
Profondità mm	495	495	495
Altezza mm	930	930	930
Peso netto kg	9,6	10,8	12,22
Peso lordo kg	12,6	14,1	15,98

LAVABI COMPATIBILI

- Lavabo ceramico IBERIA: 850 destra / 850 sinistra / 1000 destra / 1000 sinistra / 1000 centrato / 1200 destra / 1200 sinistra / 1200 centrato (1 vasca) / 1200 (2 vasche)

- Lavabo in mineralmarmo SOFIA: 850 destra / 850 sinistra / 1000 destra / 1000 sinistra / 1000 centrato / 1200 destra / 1200 sinistra / 1200 centrato / 1200 (2 vasche)
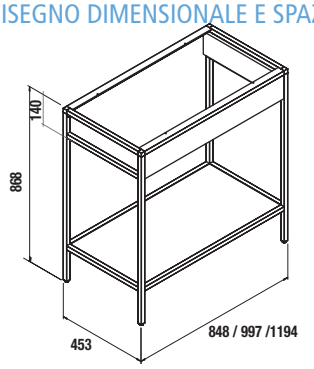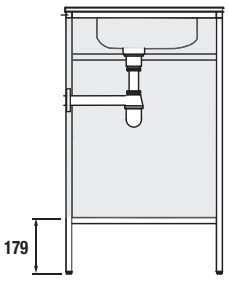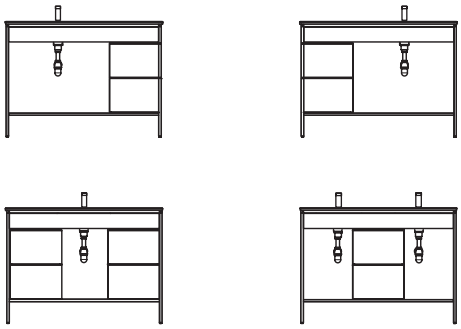
DISEGNO DIMENSIONALE E SPAZIO LIBERO PRESA D'ACQUA