S40 - Lavatório integrado 510/710

Acabamento

Branco brilho

Dimensões e peso embalagem

	500	700
Comprimento (mm)	530	730
Profundidade (mm)	420	420
Altura (mm)	195	185
Peso líquido (kg)	8,6	10,8
Peso bruto (kg)	9,7	13

Características técnicas

- Lavatório integrado de porcelana branca, alto brilho.
- Resistente a produtos químicos e fissuras.
- Reciclável
- Lavatório com escoadouro.
- Sifão, drenagem pop-up e torneira não incluídos.

Dimensões do produto
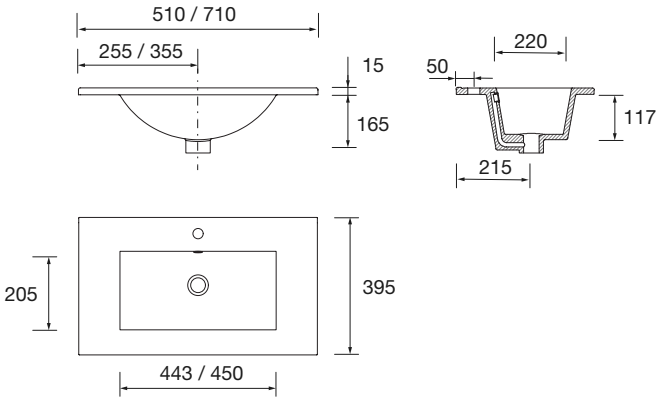
* ± 10 mm