SPIRIT - Móvel 2 gavetas - 600 / 700 / 800 / 900 / 1000 / 1200

NORMA EN 717-1 | FECHO COM TRAVÃO | EXTRAÇÃO TOTAL | GAVETA METÁLICO | ORGANIZADOR INCLUIDO

Acabamentos exteriores

Branco brilho | White Cotton RAL 9016 | Black Velvet Pantone Schwarz 6C RAL 000 15 00 | Natural | Carvalho África | Pinho Baía | Nogal Maya

Terracota Pantone 7587C RAL 040 40 40 | Macchiato Pantone 4253C RAL 060 70 10 | Green forest Pantone 4220C RAL 120 50 05 | Night Blue Pantone 2380C RAL 280 20 10 | Blue Fog Pantone 443C RAL 240 70 05 | Antracita Mate Pantone 7540C RAL 240 30 05

Acabamento interior

Onix

Acabamentos do puxador

Branco mate | Cinza anodizado brilho | Preto mate

Características técnicas

_Fabrico portas e laterais (e=16 mm):
- Branco brilho: tabuleiro de partículas laminado lacado com pintura poliéster alto brilho UV.
- White Cotton, Black Velvet, Macchiato, Green Forest, Night Blue, Blue Fog, Antracita Mate, Terracota: tabuleiro de partículas laminado lacado com pintura à base de água mate.
- Natural, Pinho Baía, Carvalho África, Noyer Maya: tabuleiro de partículas laminado. Arestas em PVC desenho "Testa" com cola PUR.

_Fabrico estrutura interna (e=16 mm): Tabuleiro de partículas laminado acabamento onix.

* Todos os tabuleiros utilizados no fabrico deste móvel estão classificados como Classe E05, com baixo teor em formaldeídos.
*Arestas conforme desenho: PVC, ABS. (Arestas com cola PUR)

Dimensões e peso embalagem

	600	700	800	900	1000	1200
Comprimento (mm)	660	760	860	960	1060	1260
Profundidade (mm)	510					
Altura (mm)	610					
Peso líquido (kg)	23	25	27	29,8	32,6	34,1
Peso bruto (kg)	24,8	27,5	30,2	33	35,7	37,2

Dimensões

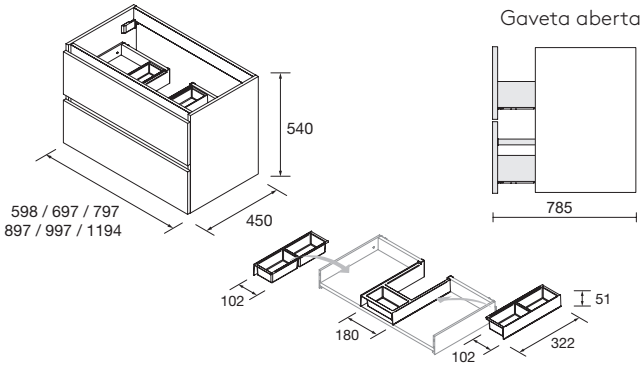

Organizador de gaveta incluido.

Ferragens

_Puxadores: Puxador de alta resistência com três regulações independentes acessíveis pela frente. Capacidade de carga de 70 kg.

_Gaveta: Gaveta metálica Grass V8 acabamento onix. Guias ocultas de alta gama de extração total com fecho acolchoado e regulação lateral e em altura. Capacidade de carga máx. 30 kg.

_Puxadores: Puxador em perfil de alumínio em 3 acabamentos disponíveis: Anodizado brilho, preto mate, branco mate. Não incluído no móvel.

Lavabos compatíveis

_Lavabos integrados
600 / 800 / 1000 / 1200: Constanza, Veneto, Vilna, Alliance, Toscana.
_Lavatórios de pousar
Altiro, Seduction, Kandy, Lokum, Varmega, Tento, Verila, Nesla, Ellen, Bol, Bulkan, Bica, Talea, Carla.
_Lavatórios semiembutidos
Mael
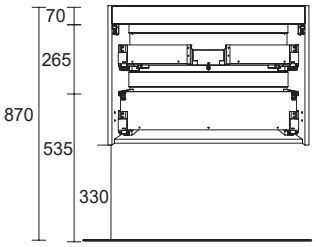
Espaço livre para entrada de água