

E INSTRUCCIONES DE MONTAJE.
ADVERTENCIA: Para evitar cualquier riesgo de vuelco, este mueble debe fijarse a la pared utilizando los medios de sujeción adecuados al soporte.

EN INSTALLATION INSTRUCTIONS.
WARNING: To avoid any risk of tipping over, this furniture must be fixed to the wall using the appropriate fixing system.

D MONTAGEANLEITUNG. WARNUNG: Um die Gefahr des Umkippens zu vermeiden, müssen diese Möbel mit den entsprechenden Befestigungsmitteln am Träger und der Wand befestigt werden.

FR INSTRUCTIONS DE MONTAGE.
AVERTISSEMENT : Pour éviter tout risque de basculement, ce meuble doit être fixé au mur en utilisant des moyens de fixations adaptés au support.

P INSTRUÇÕES DE MONTAGEM.
AVISO: Para evitar qualquer risco de tombamento, esse móvel deve ser fixado na parede usando os meios de fixação adequados ao suporte.

I INSTRUZIONI DE MONTAGGIO.
ATTENZIONE: per evitare qualsiasi rischio di ribaltamento, questo mobile deve essere fissato al muro utilizzando dispositivi di fissaggio adeguati al supporto.

Salgar
www.salgar.net

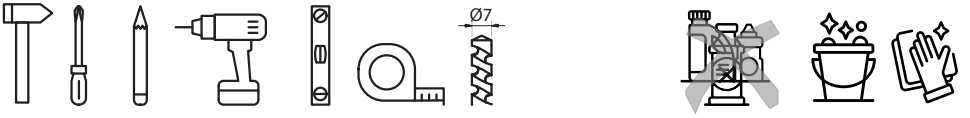

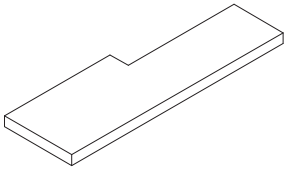

P01
x1

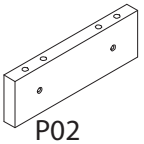

P02
x1

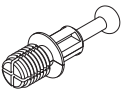

H01
x2

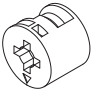

H02
x2

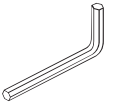

H03
x1

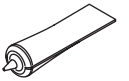

H04
x1

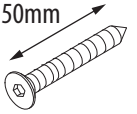

H05
x2

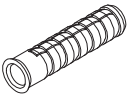

H06
x2



H07
x2

1

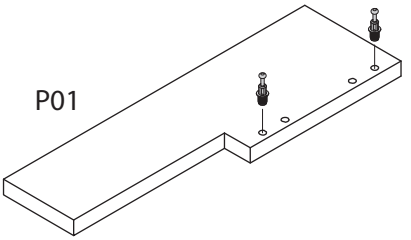

P01

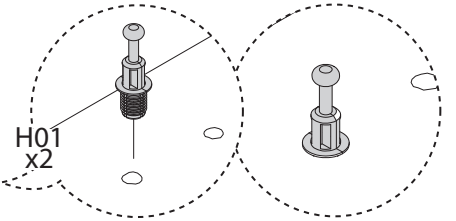

H01
x2

2

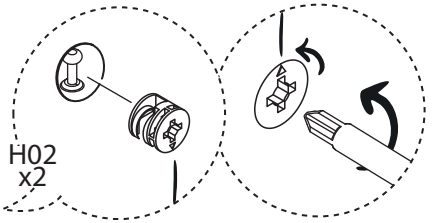

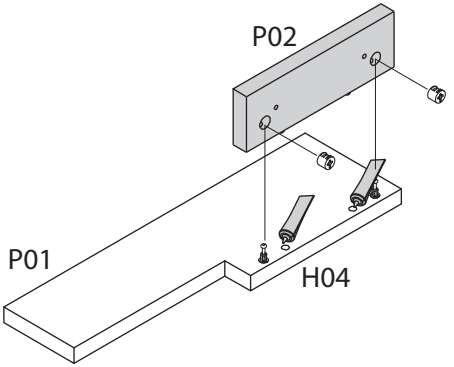

3

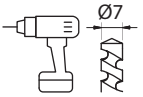

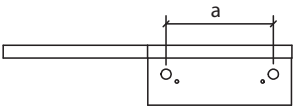

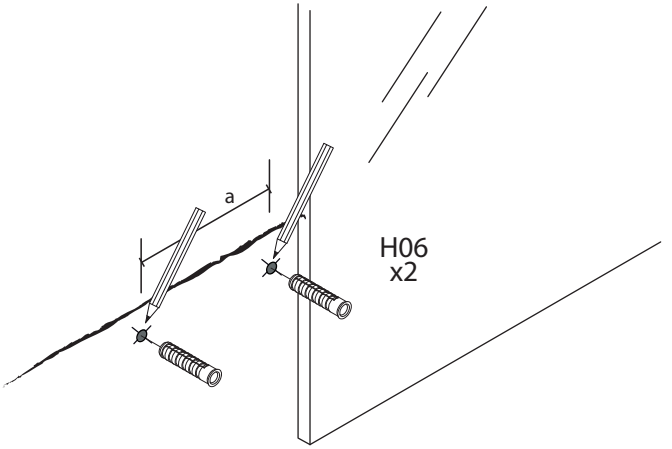

4

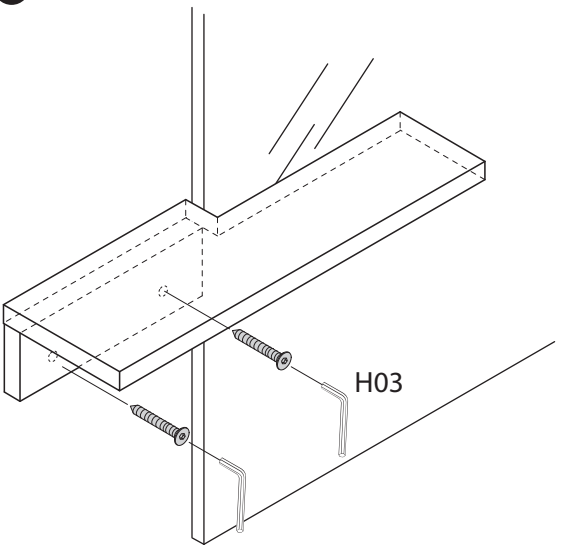

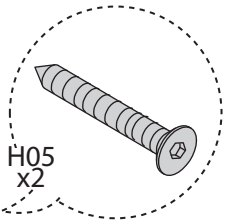

5

